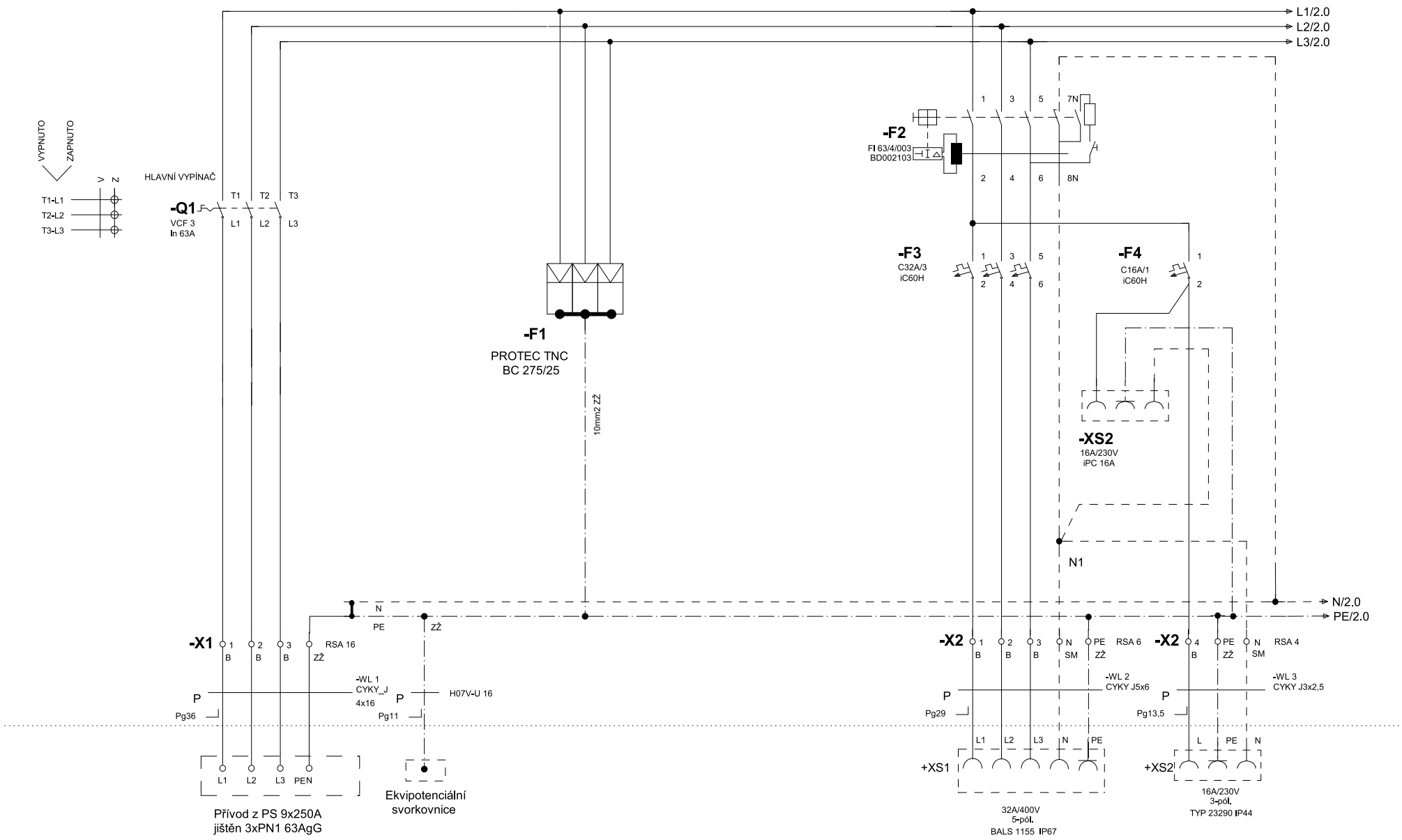

2

Schválil	Ing. J.Knot	Ladislav DUŠIČKA Žizníkov 114 470 01 Česká Lípa IČ:15671780	Název	Přívod, zapojení svodiče přepětí a zapojení zásuvek	Zakázka: ČSOV rekonstrukce SO 02 ELEKTROČÁST		=	list 1
vypracoval	L.Dušička				Rozvaděč RMS-01	D.2.5	+ 1	10 listů

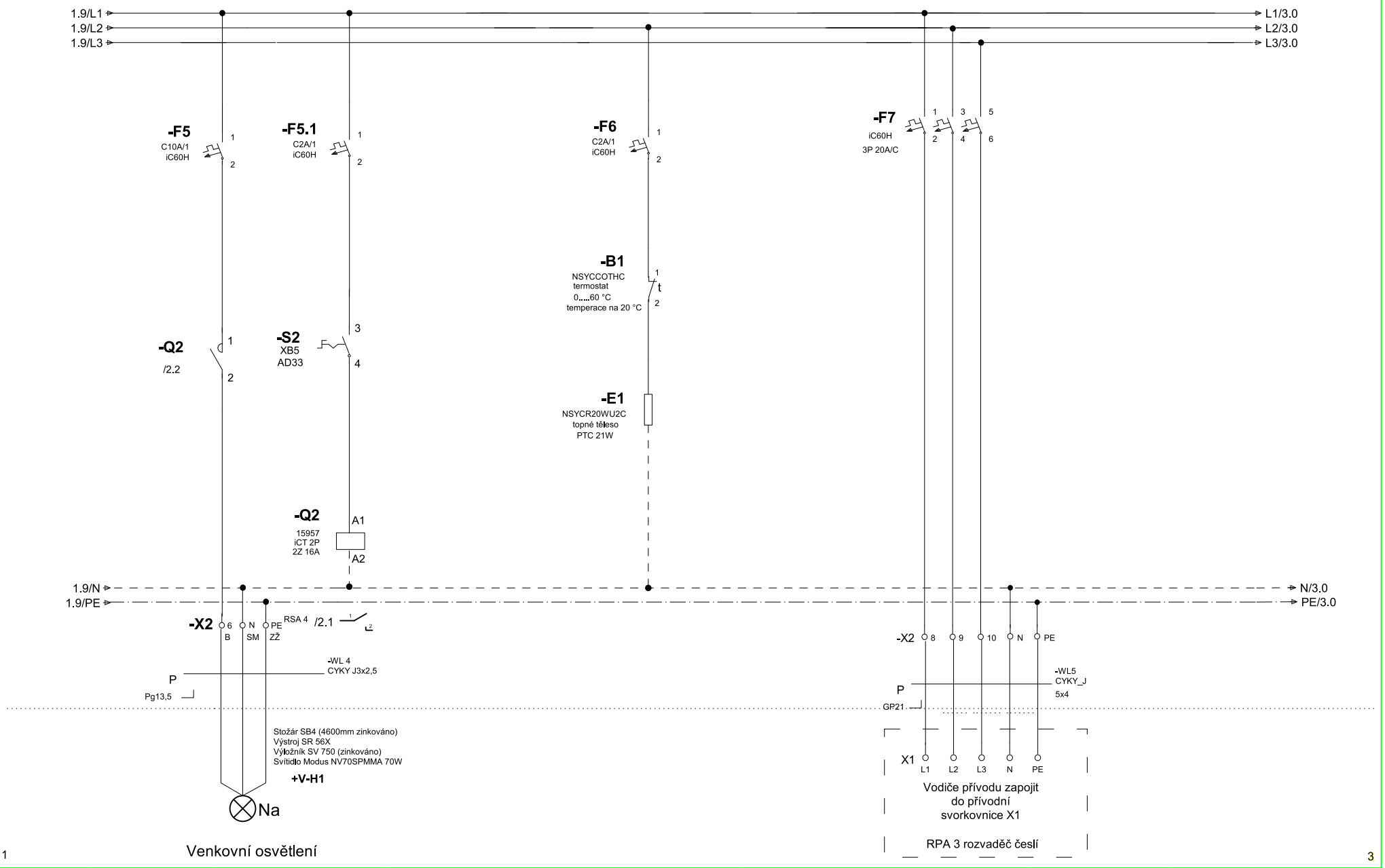

1

Venkovní osvětlení

3

Schválil	Ing. J.Knot	Ladislav DUŠIČKA Žizníkov 114 470 01 Česká Lípa IČ:15671780	Název	Osvětlení ČSOV, temperace RMS-01 a vývod pro RPA 3	Zakázka: ČSOV rekonstrukce SO 02 ELEKTROČÁST		=	list 2
vypracoval	L.Dušička				Rozvaděč RMS-01	D.2.5	+ 1	10 listů

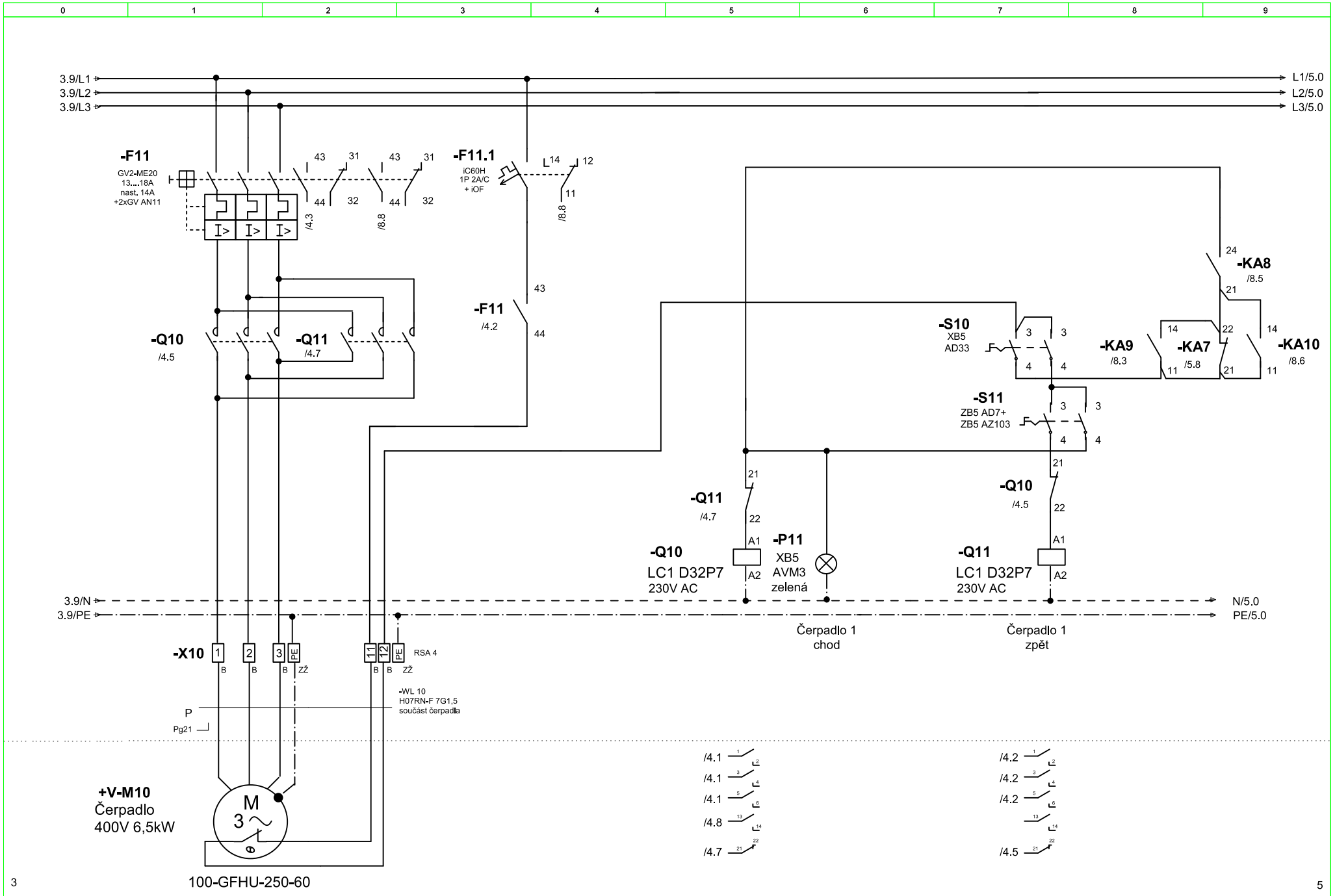

Schválil	Ing. J. Knot	Ladislav DUŠIČKA Žizníkov 114 470 01 Česká Lípa IČ:15671780	Název Zapojení a ovládání čerpadla 1	Zakázka:	ČSOV rekonstrukce SO 02 ELEKTROČÁST	=	list 4
vypracoval	L.Dušička			Rozvaděč	RMS-01	D.2.5	+ 1	10 listů

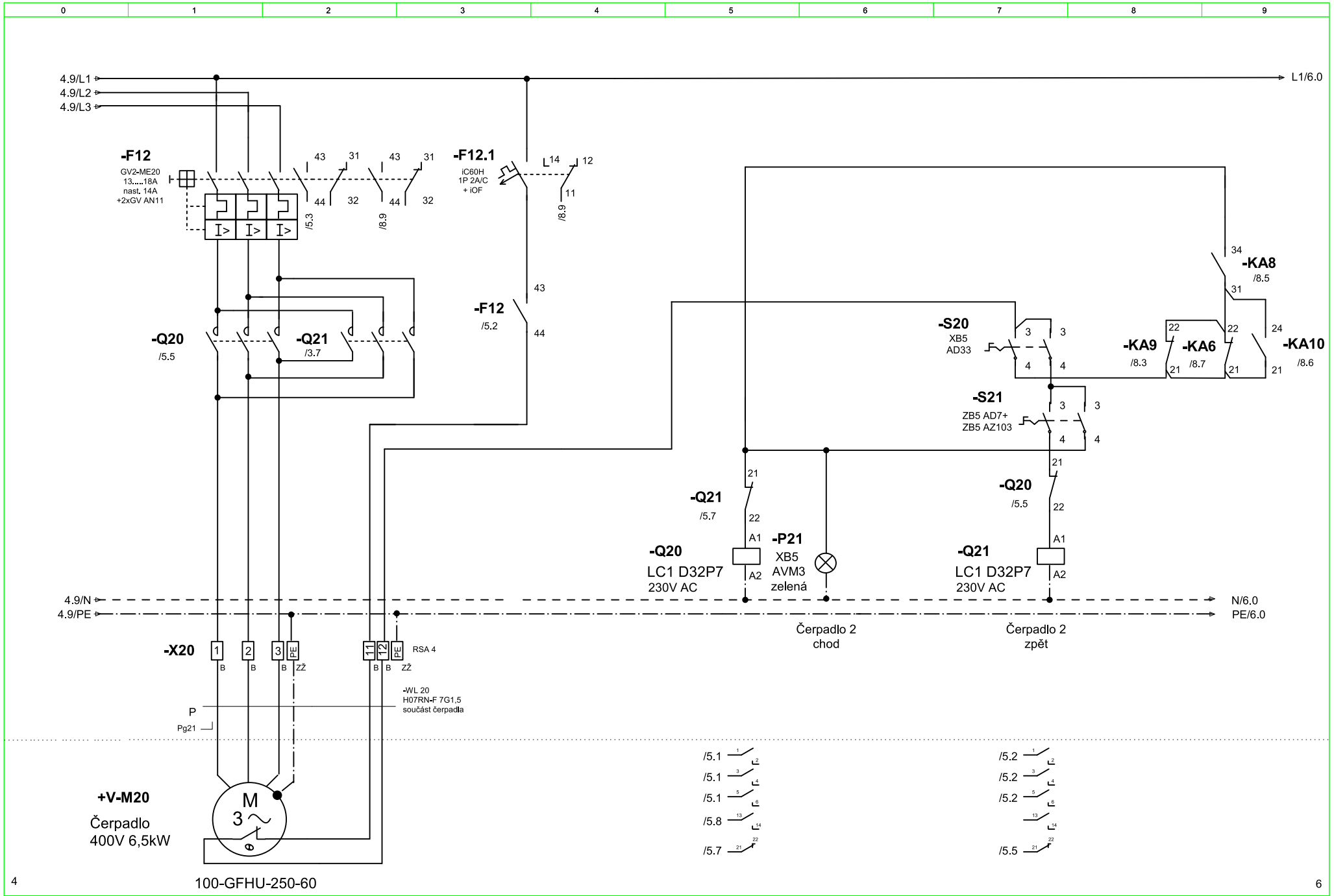

Schválil	Ing. J. Knot	Ladislav DUŠIČKA Žizníkov 114 470 01 Česká Lípa IČ:15671780	Název	Zapojení a ovládání čerpadla 2	Zakázka: ČSOV rekonstrukce SO 02 ELEKTROČÁST	=	list 5
vypracoval	L.Dušička				Rozvaděč RMS-01	D.2.5	+ 1	10 listů

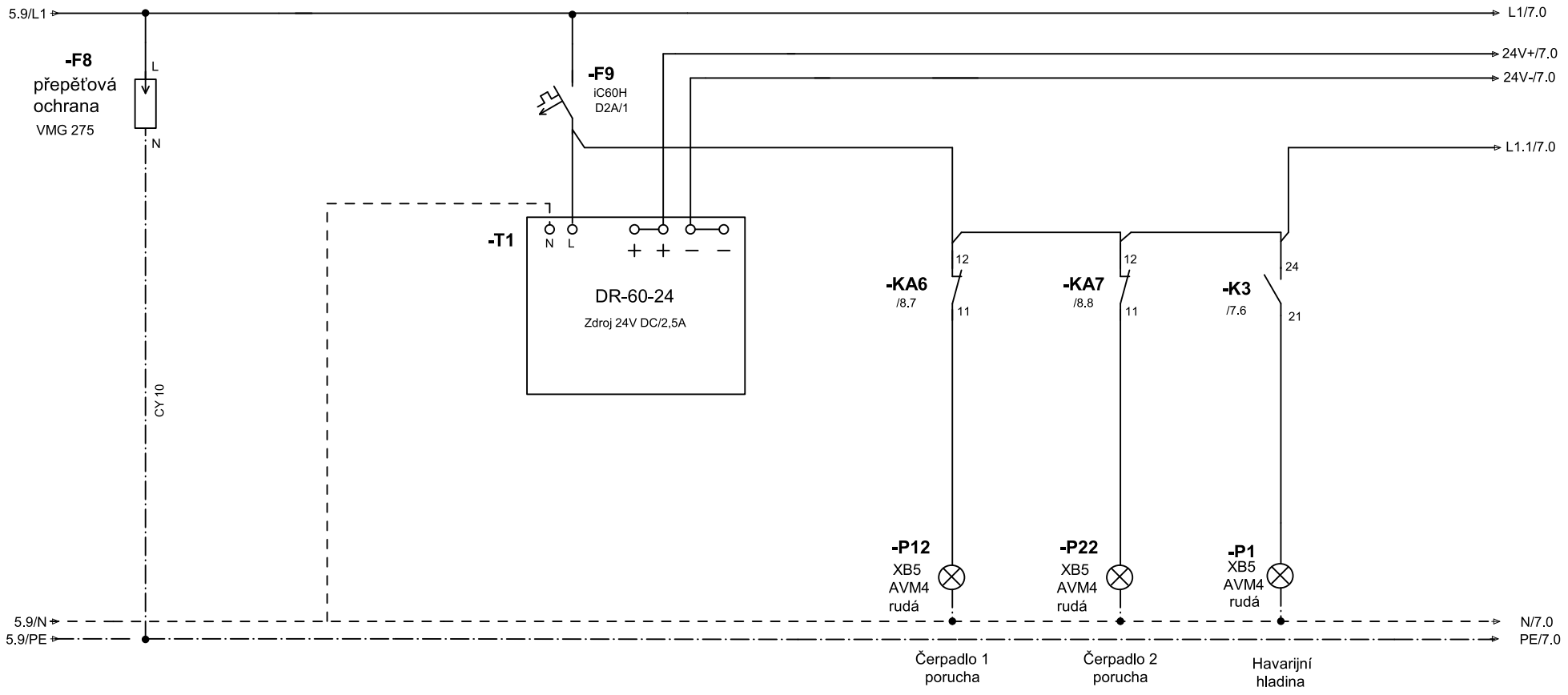

5 7

Schválil	Ing. J. Knot	Ladislav DUŠIČKA Žizníkov 114 470 01 Česká Lípa IČ:15671780	Název	Zapojení zdroje, svodiče přepětí "D" a signalizace havarijní hladiny	Zakázka: ČSOV rekonstrukce SO 02 ELEKTROČÁST		=	list 6
vypracoval	L.Dušička				Rozvaděč RMS-01	D.2.5	+ 1	10 list...

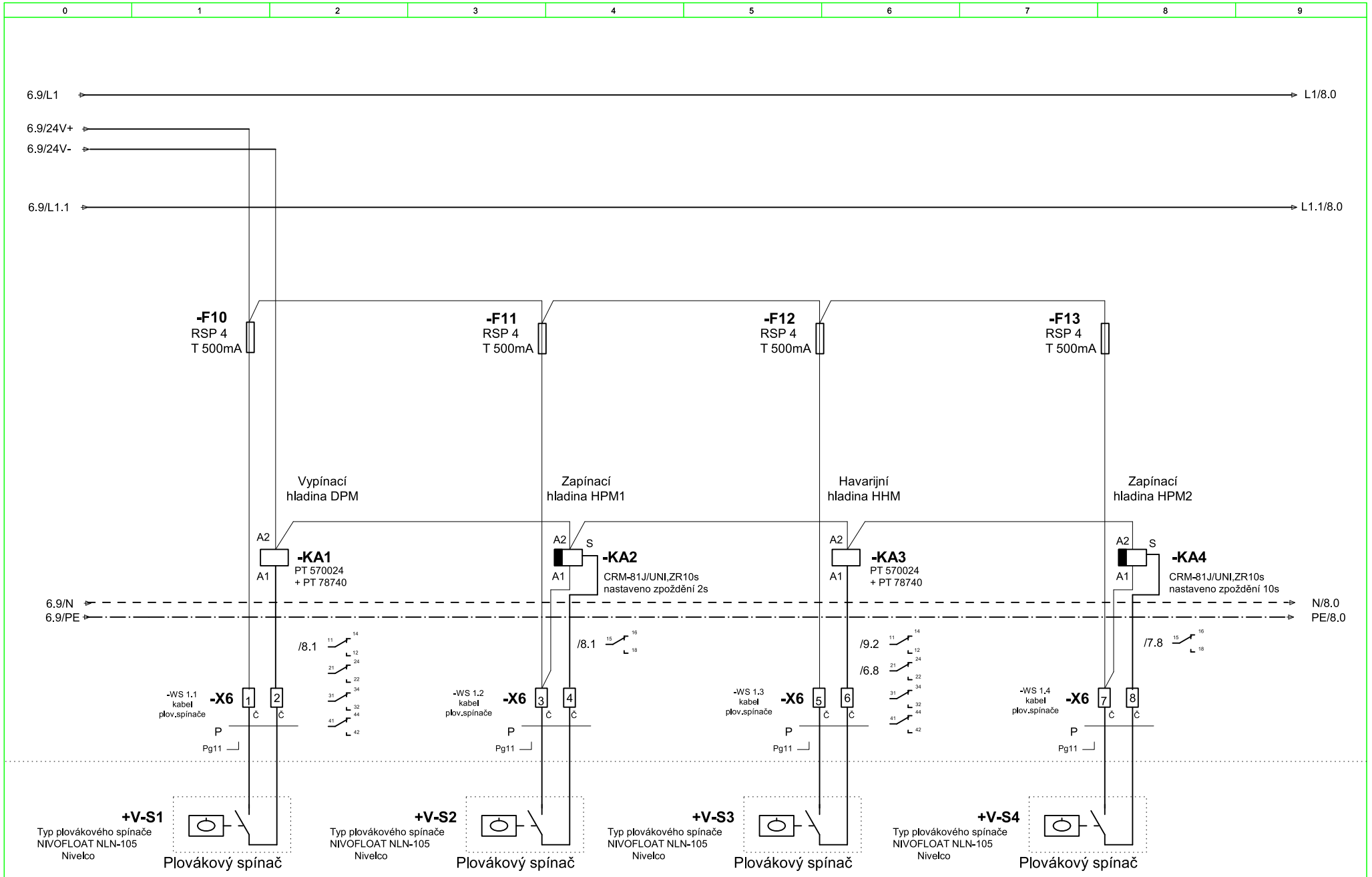

Schválil	Ing. J. Knot	Ladislav DUŠIČKA Žizníkov 114 470 01 Česká Lípa IČ:15671780	Název Zapojení plovákových spínačů	Zakázka:	ČSOV rekonstrukce SO 02 ELEKTROČÁST		=	list 7
vypracoval	L.Dušička			Rozvaděč	RMS-01	D.2.5	+ 1	10 list...

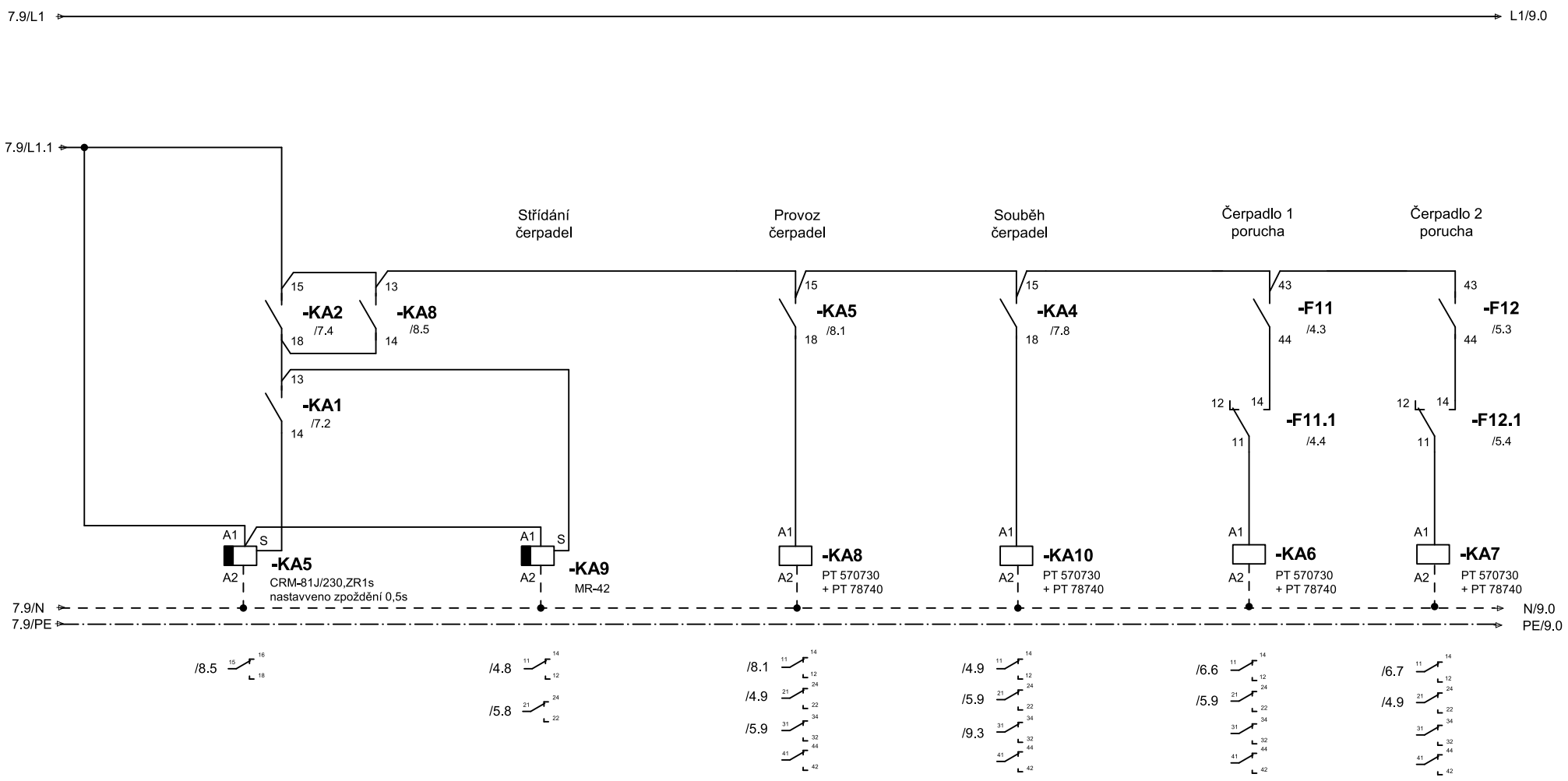

7 9

Schválil	Ing. J. Knot	Ladislav DUŠIČKA Žizníkov 114 470 01 Česká Lípa IČ:15671780	Název Zapojení pomocných relé	Zakázka:	ČSOV rekonstrukce SO 02 ELEKTROČÁST		=	list 8
vypracoval	L.Dušička			Rozvaděč	RMS-01	D.2.5	+ 1	10 list...

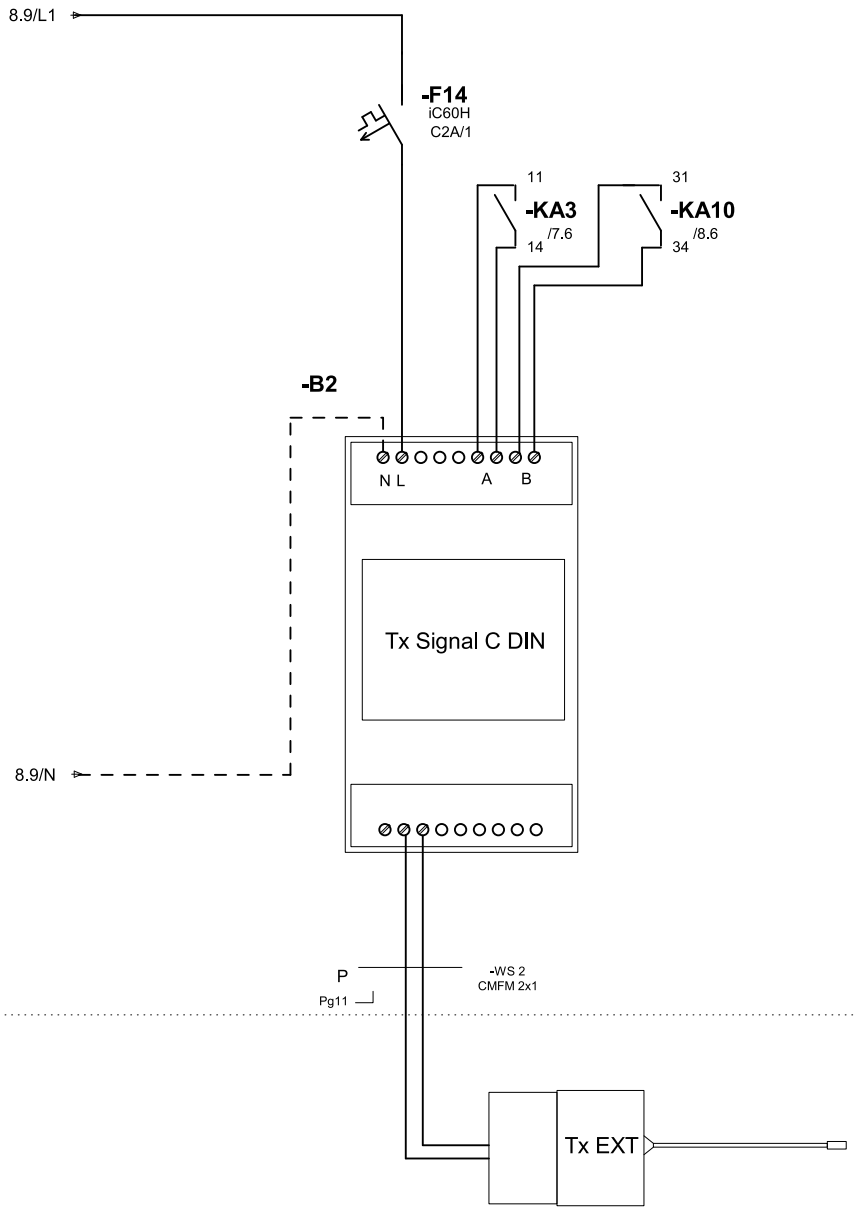

Externí nténa bude připevněna na bok pilíře

8

10

Schválil	Ing. J. Knot	Ladislav DUŠIČKA Žizníkov 114 470 01 Česká Lípa IČ:15671780	Název Zapojení vysílače na velín	Zakázka:	ČSOV rekonstrukce SO 02 ELEKTROČÁST		=	list 9
vypracoval	L.Dušička			Rozvaděč	RMS-01	D.2.5	+ 1	10 list...

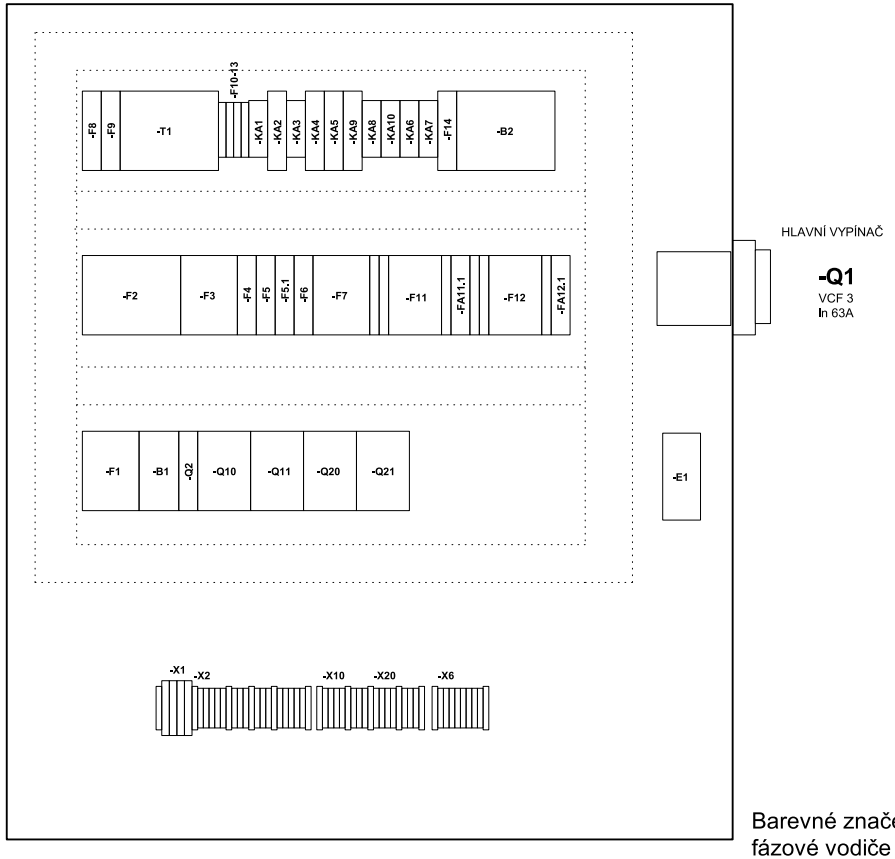

Montážní panel 750x950 mm (šxv)

Svorkovnice X1 a hlavní vypínač
budou opatřeny izolačními kryty na kterých bude výstraha
"POZOR POD NAPĚTÍM I PŘI VYPNUTÉM HL. VYPÍNAČI".

LEGENDA:
Rozvaděč RMS-01 - 1055/850/300mm /v/š/h/
Thalassa, plné dveře,zámek double bar.
skříň osazena 2ks mřížkami k odvětrání
skříně pro ochranu před kondenzováním vody.
Po otevření dveří je krytí IP 20 zajištěné
použitím přístrojů se zapuštěnými svorkami tak,
aby byl možný přístup pro osoby seznámené dle
§3 vyhl.č.50/1978 sb.Provedení elektronických zařízení
musí odpovídat ČSN EN 50178.
Kabelové průchodky umístěny ve spodní stěně.
(1x Pg36,1x Pg29,3x Pg21, 2x Pg13,5, 6x Pg11)

Krytí:
- IP 54/20
Jmenovitý proud In:
- 63A
Napěťová soustava:
- 3L+PE+N TN-C-S 400/230V 50Hz
- 2 - 24V DC SELV

Ochrana před dotykem:
Základní ochrana:
- izolací
- kryty a přepážkami
Ochrana při poruše:
- ochranné uzemnění a pospojování
- automatickým odpojením od zdroje
- dvojitou nebo zesílenou izolací (předměty tř.II)
- bezpečným malým napětím v soustavě SELV

Barevné značení vodičů v rozvaděči:
fázové vodiče 230V - černá
nulové vodiče N - světle modrá
ochranné vodiče PE a PEN - zeleno-žlutá
ovládací +24V - červená
ovládací 0V - tmavě modrá
ovládací obody 24V - žlutá

Barva svorek:
+24V - červená - Č
0V - tmavě modrá - TM
N - světle modrá - SM
PE a PEN - zeleno-žlutá - ZŽ
ostatní - bílá - B

Schválil	Ing. J. Knot	Ladislav DUŠIČKA Žizníkov 114 470 01 Česká Lípa IČ:15671780	Název Rozvaděč RMS-01 - rozmístění přístrojů	Zakázka: ČSOV rekonstrukce SO 02 ELEKTROČÁST		=	list 10
vypracoval	L.Dušička			Rozvaděč RMS-01	D.2.5	+ 1	10 list...

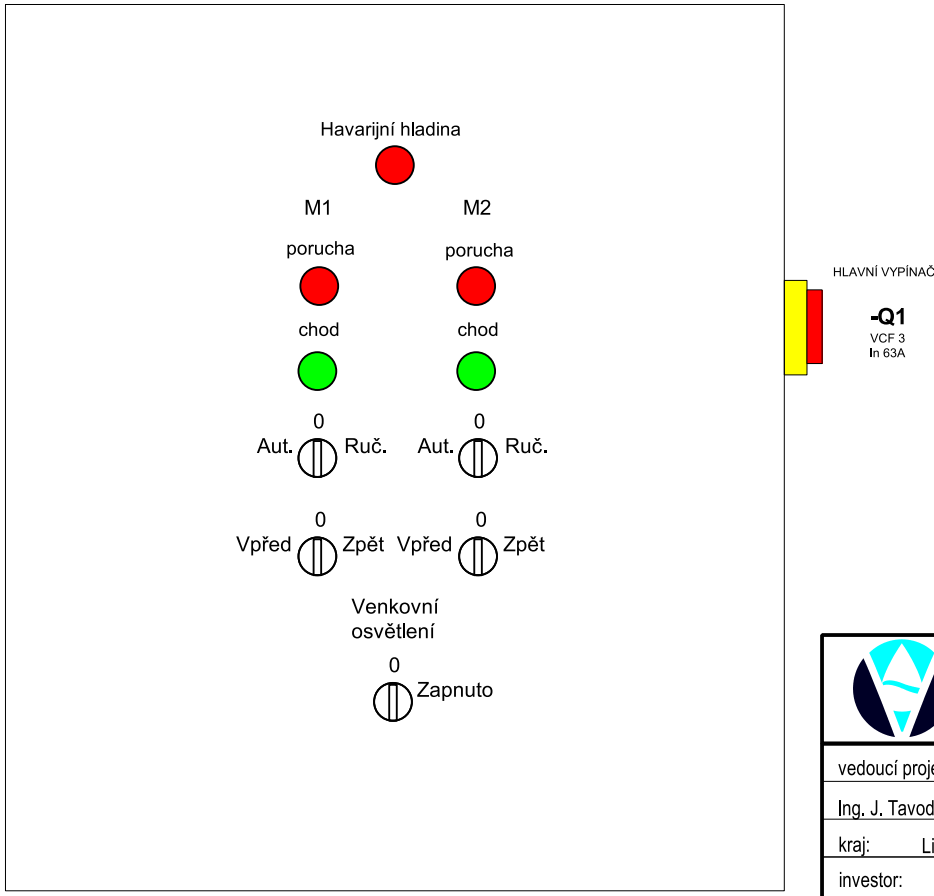

Rozvodnice THALASSA /1055x850x300/

VODOHOSPODÁŘSKÉ PROJEKTY s.r.o.
Nám.T.G.Masaryka č.p.130, Česká Lípa 470 01
IČ 227 93 186

vedoucí projektu: Ing. J. Tavodová	projektoval: Ladislav Dušička
kraj: Liberecký	
investor: ČESKÁ REPUBLIKA, Vězeňská služba ČR, Soudní 1672/1a, Praha 4, 140 67	
název akce: STRÁŽ POD RALSKEM rekonstrukce přečerpávací stanice odpadních vod SO O2 ELEKTROČÁST	datum: leden 2015
	měřítko:
	formát: 10 x A4
	stupeň PD: DSP, DPS
název výkresu: Rozvaděč RMS-01	číslo přílohy: D.2.5 / číslo paré: 6

Schválil	Ing. J. Knot	Ladislav DUŠIČKA Žizníkov 114 470 01 Česká Lípa IČ:15671780	Název: Rozvaděč RMS-01 - čelní pohled	Zakázka:	ČSOV rekonstrukce SO 02 ELEKTROČÁST	=	list 0
vypracoval	L.Dušička			Rozvaděč	RMS-01	D.2.5	+ 1	10 list...

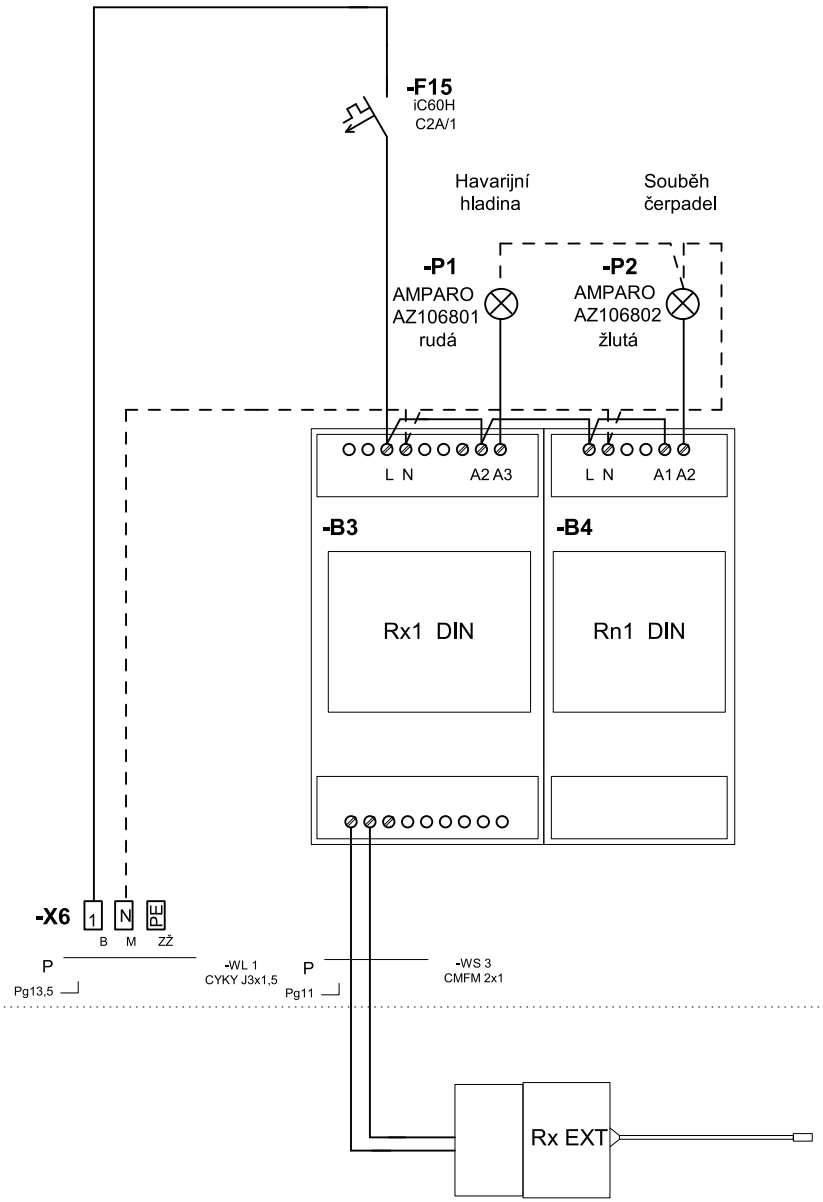

Schválil	Ing. J. Knot	Ladislav DUŠIČKA Žizníkov 114 470 01 Česká Lípa IČ:15671780	Název Zapojení přijímače na velínu	Zakázka:	ČSOV rekonstrukce SO 02 ELEKTROČÁST		=	list 1
vypracoval	L.Dušička			Rozvaděč	SX-01	D.2.6	+ 1	1 list...

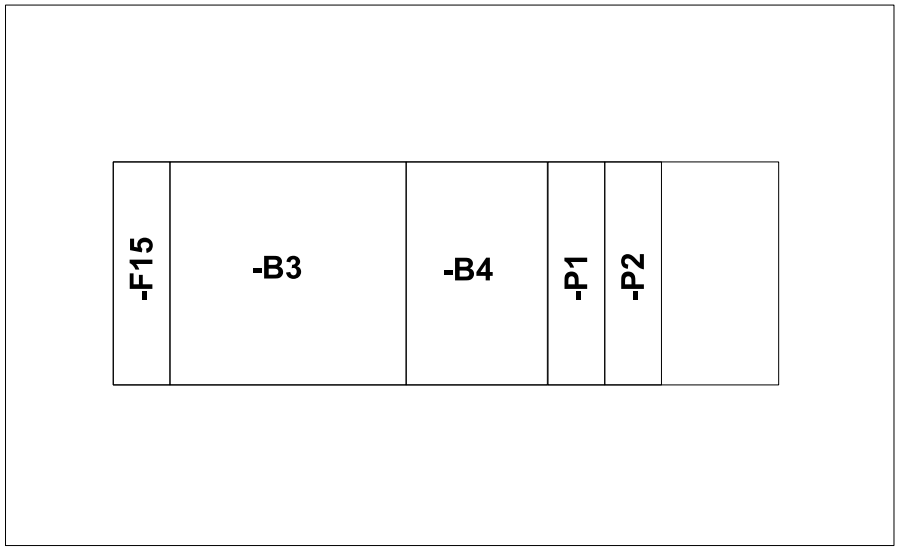

Rozvodnice Noark IP65 PHS 12T provedení na zeď s průhlednými dvířky (256x319x144). Bude umístěna na velínu dle dispozice provozovatele a nahradí stávající systém signalizace. Přívod pro stávající signalizaci využít pro připojení nové.

Vodohospodářské PROJEKTY S.R.O.

VODOHOSPODÁŘSKÉ PROJEKTY s.r.o.
Nám.T.G.Masaryka č.p.130, Česká Lípa 470 01
IČ 227 93 186

vedoucí projektu:	projektoval:
Ing. J. Tavodová	Ladislav Dušička
kraj:	Liberecký
investor:	ČESKÁ REPUBLIKA, Vězeňská služba ČR, Soudní 1672/1a, Praha 4, 140 67

název akce:

STRÁŽ POD RALSKEM
rekonstrukce přečerpávací stanice odpadních vod
SO O2 ELEKTROČÁST

datum:	leden 2015
měřítko:	
formát:	2 x A4
stupeň PD:	DSP, DPS
číslo přílohy:	D.2.6
číslo paré:	6

název výkresu: Signalizační skříňka SX-01

Schválil	Ing. J. Knot	Ladislav DUŠIČKA Žizníkov 114 470 01 Česká Lípa IČ:15671780	Název	Zapojení vysílače na velín	Zakázka:	ČSOV rekonstrukce SO 02 ELEKTROČÁST		=	list 0
vypracoval	L.Dušička				Rozvaděč	SX-01	D.2.6	+ 1	1 list...