PŘÍVODY A VÝVODY : SPODEM
SOUSTAVA : 3PEN stř. 50Hz 400V/TN-C-S

KRYTÍ : IP 65/00

SOUSTAVA : 3NPE stř. 50Hz 400V /TN-C-S
OCHRANNÉ OPATŘENÍ : ZÁKLADNÍ: Automatickým odpojením od zdroje v soustavě TN-C-S
ZVÝŠENÁ: Automatickým odpojením vadné části od zdroje v soustavě TN-C-S a doplňujícím pospojováním
VNĚJŠÍ VLIVY : Dle protokolu č.08/2013
Normální (v souladu s Oběrníkem 512.2.4 ČSN 33 2000-5-51 ed.3)
Zvláštní nebezpečné venkovním prostředí vyplývá z ČSN 33 2000-4-41 ed.2

INDEX	ZMĚNA	DATUM	JMÉNO	PODPIS

Vedoucí projektant		Vedoucí zakázky	Ruhař Martin Ing., CSc	
Projektant	Urban Ladislav	Technická kontrola	Ing Březina	

BPO spol. s r.o.
Lidická 1239
363 01 OSTROV

Tel.: +420353675111
Fax: +420353612416

projekty@bpo.cz
www.bpo.cz

ZAKÁZKA: Ostrov - rekonstrukce objektu JAV

ČÁST (SO;PS): Projektová dokumentace pro provádění stavby
D. Dokumentace stavby
Silnoproudá elektrotechnika

OBSAH: **HDS a zasuvková skříň**

OBJEDNATEL: Vězeňská služba České republiky

Počet A4	Pořadové číslo
3	**6**
Stupeň projektu: PST	
Datum dokončení: 07.05.2015	
Číslo zakázky: 8086-26	
Číslo archivu: BPO 4-88794	

ROZVÁDĚČ: HDS

Vývod	-001	-01
Název	STÁVAJÍCÍ NASPOJKOVANÝ PŘÍVOD Z ROZVODNY	RD1
Typové zapojení		-
Umístění	Rozvodna NN	ROHOVÉČ BUDOVY BRÁNY JAV

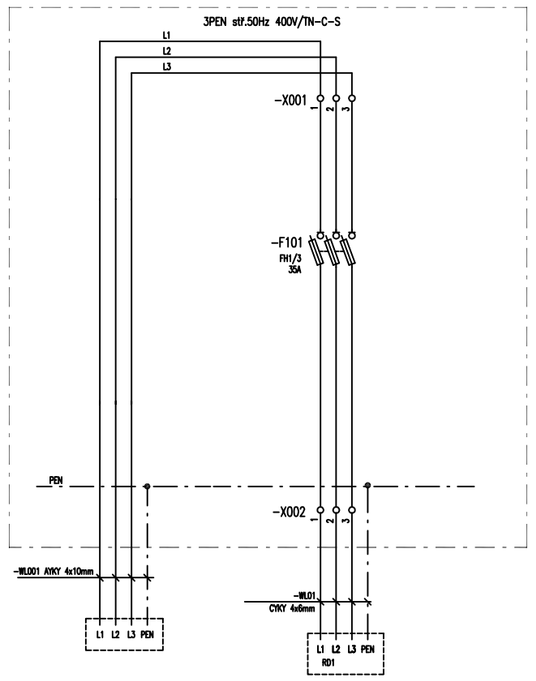

Výkres číslo BPO 4-88794 List 2 z 3

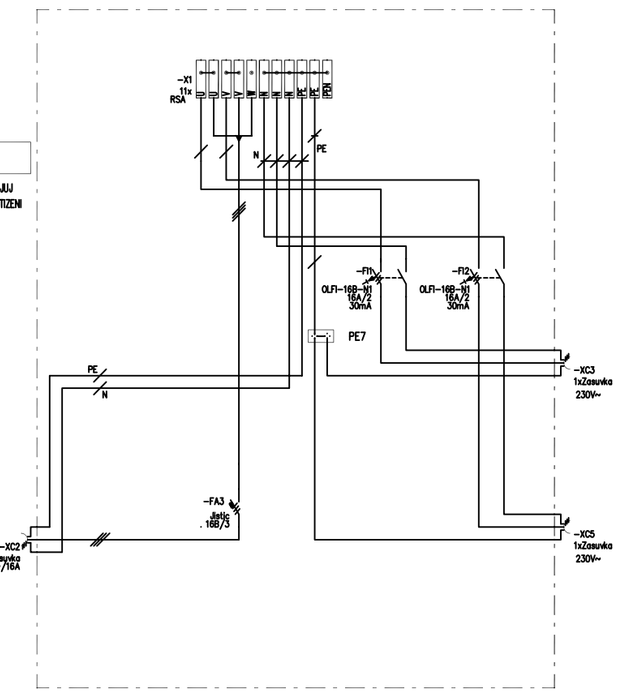

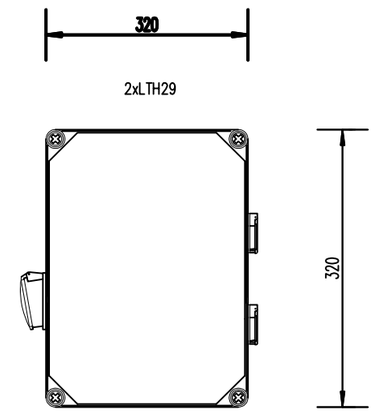

3+N+PE 50Hz 400V~ / TN-C-S
Ic – 16A

KRYTÍ : IP 65
OCRANA PRED NDN : IZOLACI

NEOZNACENE VODICE : CY, CYA 2.5
POZN.: VIKO SKRINE OPATRIT BEZP. TAB. 0101

ZÁSUVKOVÁ SKŘÍŇ

Výkres číslo BPO 4-88794 List 3 z 3