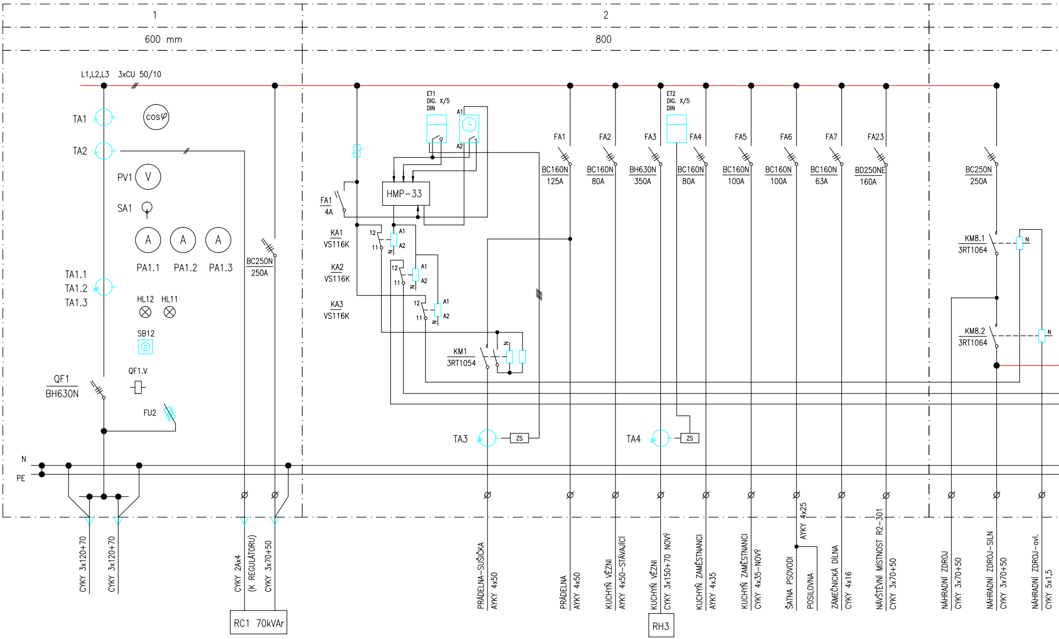
1
600 mm
2
800
L1,L2,L3 3xCU 50/10
TA1
cosφ
TA2
PV1
V
SA1
A
A
A
PA1.1
PA1.2
PA1.3
TA1.1
TA1.2
TA1.3
HL12
HL11
SB12
QF1
BH630N
QF1.V
FU2
BC250N
250A
N
PE
CYKY 3x120+70
CYKY 3x120+70
CYKY 2Ax4
(K REGULÁTORU)
CYKY 3x70+50
RC1 70kVAr
FA1
4A
ET1
DIG. X/5
DIN
A1
A2
HMP-33
KA1
VS116K
KA2
VS116K
KA3
VS116K
12
11
A1
A2
N
KM1
3RT1054
TA3
ZS
ET2
DIG. X/5
DIN
TA4
ZS
FA1
BC160N
125A
FA2
BC160N
80A
FA3
BH630N
350A
FA4
BC160N
80A
FA5
BC160N
100A
FA6
BC160N
100A
FA7
BC160N
63A
FA23
BD250NE
160A
BC250N
250A
KM8.1
3RT1064
KM8.2
3RT1064
N
PRÁDELNA-SUŠIČKA
AYKY 4x50
PRÁDELNA
AYKY 4x50
KUCHYŇ VĚZNI
AYKY 4x50-STÁVAJÍCÍ
KUCHYŇ VĚZNI
CYKY 3x150+70 NOVÝ
RH3
KUCHYŇ ZAMĚSTNANCI
AYKY 4x35
KUCHYŇ ZAMĚSTNANCI
CYKY 4x35-NOVÝ
ŠATNA PSOVODI
AYKY 4x25
POSILOVNA
ZÁMEČNICKÁ DÍLNA
CYKY 4x16
NÁVŠTĚVNÍ MÍSTNOST R2-301
CYKY 3x70+50
NÁHRADNÍ ZDROJ
CYKY 3x70+50
NÁHRADNÍ ZDROJ-SILN
CYKY 3x70+50
NÁHRADNÍ ZDROJ-ovl.
CYKY 5x1,5

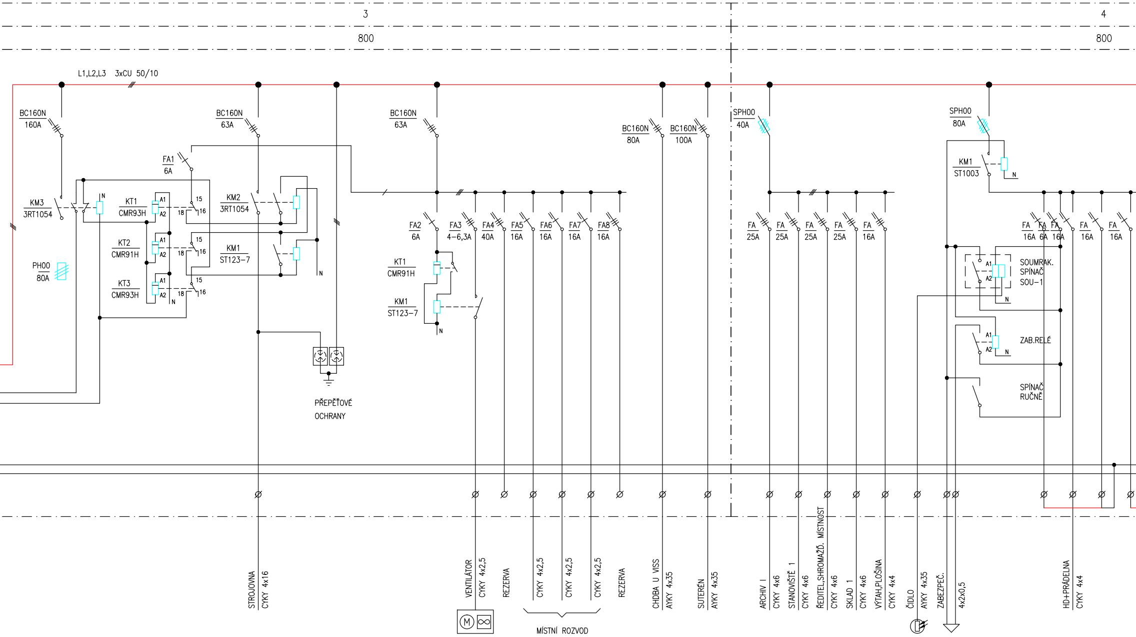
3
4
800
800
L1,L2,L3 3xCU 50/10
BC160N
160A
BC160N
63A
BC160N
63A
BC160N
80A
BC160N
100A
SPH00
40A
SPH00
80A
FA1
6A
KM3
3RT1054
KT1
CMR93H
KM2
3RT1054
KT2
CMR91H
KM1
ST123-7
KT3
CMR93H
PH00
80A
A1
A2
15
16
18
N
FA2
6A
FA3
4-6,3A
FA4
40A
FA5
16A
FA6
16A
FA7
16A
FA8
16A
KT1
CMR91H
KM1
ST123-7
KM1
ST1003
FA
25A
FA
25A
FA
25A
FA
25A
FA
16A
FA
16A
FA
6A
FA
16A
FA
16A
FA
16A
SOUMRAK.
SPÍNAČ
SOU-1
ZAB.RELÉ
SPÍNAČ
RUČNĚ
PŘEPĚŤOVÉ
OCHRANY
STROJOVNA
CYKY 4x16
VENTILÁTOR
CYKY 4x2,5
M
REZERVA
CYKY 4x2,5
CYKY 4x2,5
CYKY 4x2,5
MÍSTNÍ ROZVOD
REZERVA
CHDBA U VISS
AYKY 4x35
SUTERÉN
AYKY 4x35
ARCHIV I
CYKY 4x6
STANOVIŠTĚ 1
CYKY 4x6
ŘEDITEL,SHROMAŽĎ. MÍSTNOST
CYKY 4x6
SKLAD 1
CYKY 4x6
VÝTAH,PLOŠINA
CYKY 4x4
ČIDLO
AYKY 4x35
ZABEZPEČ.
4x2x0,5
HD+PRÁDELNA
CYKY 4x4

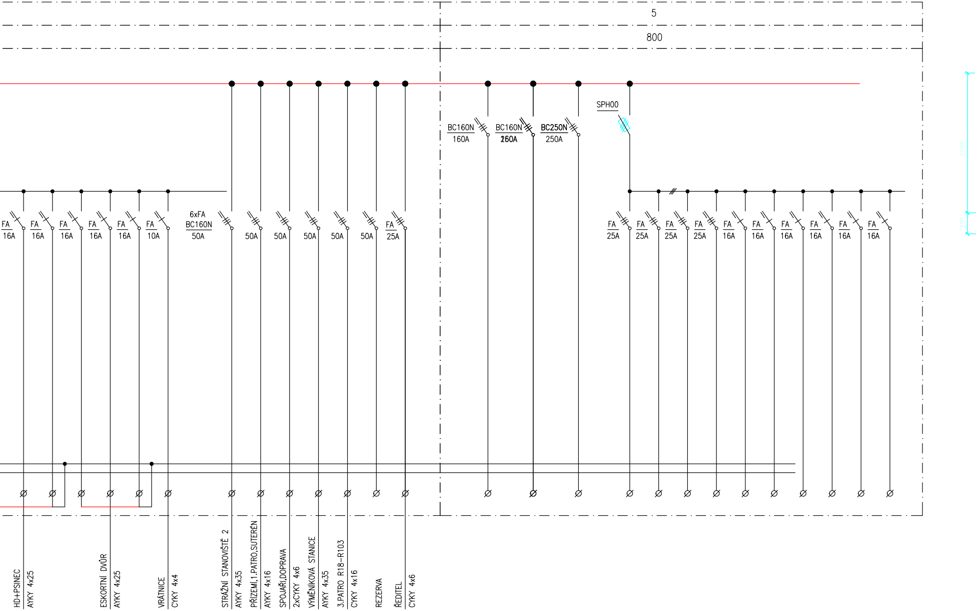
5
800
SPH00
BC160N
160A
BC160N
160A
BC250N
250A
FA
16A
FA
16A
FA
16A
FA
16A
FA
16A
FA
10A
6xFA
BC160N
50A
50A
50A
50A
50A
50A
FA
25A
FA
25A
FA
25A
FA
25A
FA
25A
FA
16A
FA
16A
FA
16A
FA
16A
FA
16A
FA
16A
HD+PSINEC
AYKY 4x25
ESKORTNÍ DVŮR
AYKY 4x25
VRÁTNICE
CYKY 4x4
STRÁŽNÍ STANOVIŠTĚ 2
AYKY 4x35
PŘÍZEMÍ,1.PATRO,SUTERÉN
AYKY 4x16
SPOJAŘI,DOPRAVA
2xCYKY 4x6
VÝMĚNÍKOVÁ STANICE
AYKY 4x35
3.PATRO R18–R103
CYKY 4x16
REZERVA
ŘEDITEL
CYKY 4x6

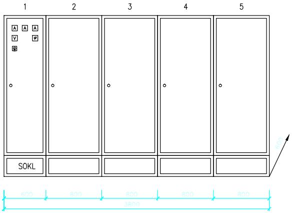
1
2
3
4
5
A
A
A
V
φ
SOKL
600
600
800
800
800
800
3800

ROZVADĚČ NN–RH2

SKŘÍŇOVÝ ROZVADĚČ JEDNOSTRANNÝ 5 POLÍ
JMENOVITÉ NAPĚTÍ: 3x400/231V,50Hz
JMENOVITÝ PROUD: 1000A
ZKRATOVÁ ODOLNOST: 35 kA
OCHRANA PŘED ÚRAZEM ELEKTRICKÝM PROUDEM: SAMOČINNÝM ODPOJENÍM OD ZDROJE
KRYTÍ IP40/IP00
PŘÍVOD A VÝVODY SPODEM
ROZMĚR (š x v x h) 3800x2200x600
POVRCHOVÁ ÚPRAVA: PRÁŠKOVOU TECHNOLOGIÍ,ODSTÍN RAL 7032
POLE č.5 USPOŘÁDAT TAK ABY VZNIKLA DALŠÍ REZERVA PRO PŘÍPADNÉ DOPLNĚNÍ
NADPROUDOVÉ SPOUŠTĚ JISTIČŮ BYDOU UPŘESNĚNY PŘI OBJEDNÁVCE

INVESTOR:
Vězeňská služba ČR
Soudní 1672/1a
140 67 Praha
IČO: 00212423
Kontaktní osoba:
Mgr. Petr Tilkeridis
T: (+420) 558 525 111
Kontaktní adresa:
Vazební věznice Olomouc
Švermova 2
771 57 Olomouc

PROJEKTANT:
ELTODO, a.s.
Novodvorská 1010/14
142 01 Praha
T: (+420) 417 535 137
E: projekce@eltodo.cz
www.eltodo.cz

NÁZEV PROJEKTU:
OLOMOUC - NÁHRADNÍ ZDROJ ELEKTRICKÉ ENERGIE - PROJEKTOVÁ DOKUMENTACE

ČÍSLO ZAKÁZKY: 1216710669
OBJEKT: SO 02

NÁZEV VÝKRESU:
ÚPRAVY ROZVADĚČE RH2 – STÁVAJÍCÍ STAV

STUPEŇ: DOKUMENTACE PRO PROVEDENÍ STAVBY
ZODPOVĚDNÝ PROJEKTANT: Ing. Rudolf Štecher
HLAVNÍ PROJEKTANT: Ing. Rudolf Štecher
VYPRACOVAL: Ing. Martin Čížek
MĚŘÍTKO: -
DATUM: 12/2016
PARÉ:
ČÁST: DOKUMENTACE TECHNICKÝCH A TECHNOLOGICKÝCH ZAŘÍZENÍ
INDEX ČÁSTI: D.2.b
ČÍSLO VÝKRESU: 04
REVIZE: 00